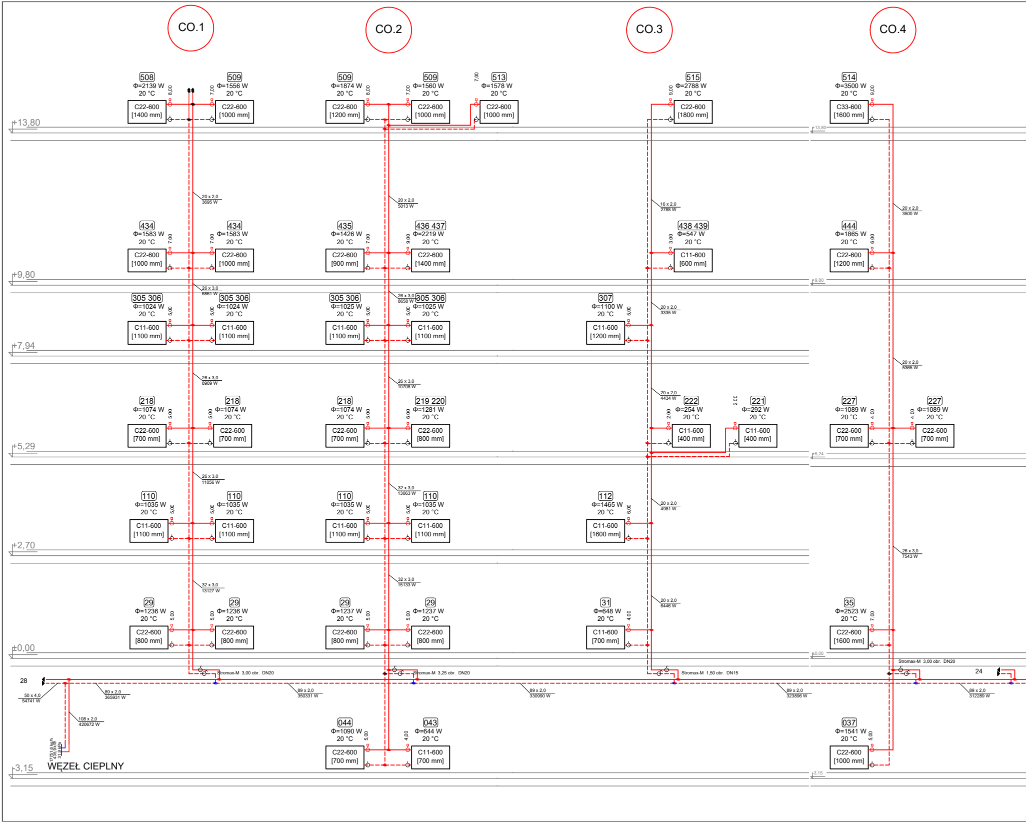
CO.1
CO.2
CO.3
CO.4
+13,80
+9,80
+7,94
+5,29
+2,70
±0,00
-3,15
508
Φ=2139 W
20 °C
C22-600
[1400 mm]
8,00
509
Φ=1556 W
20 °C
C22-600
[1000 mm]
7,00
509
Φ=1874 W
20 °C
C22-600
[1200 mm]
8,00
509
Φ=1560 W
20 °C
C22-600
[1000 mm]
7,00
513
Φ=1578 W
20 °C
C22-600
[1000 mm]
7,00
515
Φ=2788 W
20 °C
C22-600
[1800 mm]
9,00
514
Φ=3500 W
20 °C
C33-600
[1600 mm]
9,00
20 x 2,0
3695 W
20 x 2,0
5013 W
16 x 2,0
2788 W
20 x 2,0
3500 W
434
Φ=1583 W
20 °C
C22-600
[1000 mm]
7,00
434
Φ=1583 W
20 °C
C22-600
[1000 mm]
7,00
435
Φ=1426 W
20 °C
C22-600
[900 mm]
7,00
436 437
Φ=2219 W
20 °C
C22-600
[1400 mm]
9,00
438 439
Φ=547 W
20 °C
C11-600
[600 mm]
3,00
444
Φ=1865 W
20 °C
C22-600
[1200 mm]
6,00
26 x 3,0
6861 W
26 x 3,0
8658 W
20 x 2,0
3335 W
305 306
Φ=1024 W
20 °C
C11-600
[1100 mm]
5,00
305 306
Φ=1024 W
20 °C
C11-600
[1100 mm]
5,00
305 306
Φ=1025 W
20 °C
C11-600
[1100 mm]
5,00
305 306
Φ=1025 W
20 °C
C11-600
[1100 mm]
5,00
307
Φ=1100 W
20 °C
C11-600
[1200 mm]
5,00
26 x 3,0
8909 W
26 x 3,0
10708 W
20 x 2,0
4434 W
20 x 2,0
5365 W
218
Φ=1074 W
20 °C
C22-600
[700 mm]
5,00
218
Φ=1074 W
20 °C
C22-600
[700 mm]
5,00
218
Φ=1074 W
20 °C
C22-600
[700 mm]
5,00
219 220
Φ=1281 W
20 °C
C22-600
[800 mm]
6,00
222
Φ=254 W
20 °C
C11-600
[400 mm]
2,00
221
Φ=292 W
20 °C
C11-600
[400 mm]
2,00
227
Φ=1089 W
20 °C
C22-600
[700 mm]
4,00
227
Φ=1089 W
20 °C
C22-600
[700 mm]
4,00
26 x 3,0
11056 W
32 x 3,0
13063 W
20 x 2,0
4981 W
110
Φ=1035 W
20 °C
C11-600
[1100 mm]
5,00
110
Φ=1035 W
20 °C
C11-600
[1100 mm]
5,00
110
Φ=1035 W
20 °C
C11-600
[1100 mm]
5,00
110
Φ=1035 W
20 °C
C11-600
[1100 mm]
5,00
112
Φ=1465 W
20 °C
C11-600
[1600 mm]
6,00
26 x 3,0
7543 W
32 x 3,0
13127 W
32 x 3,0
15133 W
20 x 2,0
6446 W
29
Φ=1236 W
20 °C
C22-600
[800 mm]
5,00
29
Φ=1236 W
20 °C
C22-600
[800 mm]
5,00
29
Φ=1237 W
20 °C
C22-600
[800 mm]
5,00
29
Φ=1237 W
20 °C
C22-600
[800 mm]
5,00
31
Φ=648 W
20 °C
C11-600
[700 mm]
4,00
35
Φ=2523 W
20 °C
C22-600
[1600 mm]
7,00
Stromax-M 3,00 obr. DN20
Stromax-M 3,25 obr. DN20
Stromax-M 1,50 obr. DN15
Stromax-M 3,00 obr. DN20
28
24
50 x 4,0
54741 W
89 x 2,0
365931 W
89 x 2,0
350331 W
89 x 2,0
330990 W
89 x 2,0
323896 W
89 x 2,0
312289 W
108 x 2,0
420672 W
17751,6 kg/h
435,9 kW
31,9 kPa
044
Φ=1090 W
20 °C
C22-600
[700 mm]
5,00
043
Φ=644 W
20 °C
C11-600
[700 mm]
4,00
037
Φ=1541 W
20 °C
C22-600
[1000 mm]
5,00
WĘZEŁ CIEPLNY

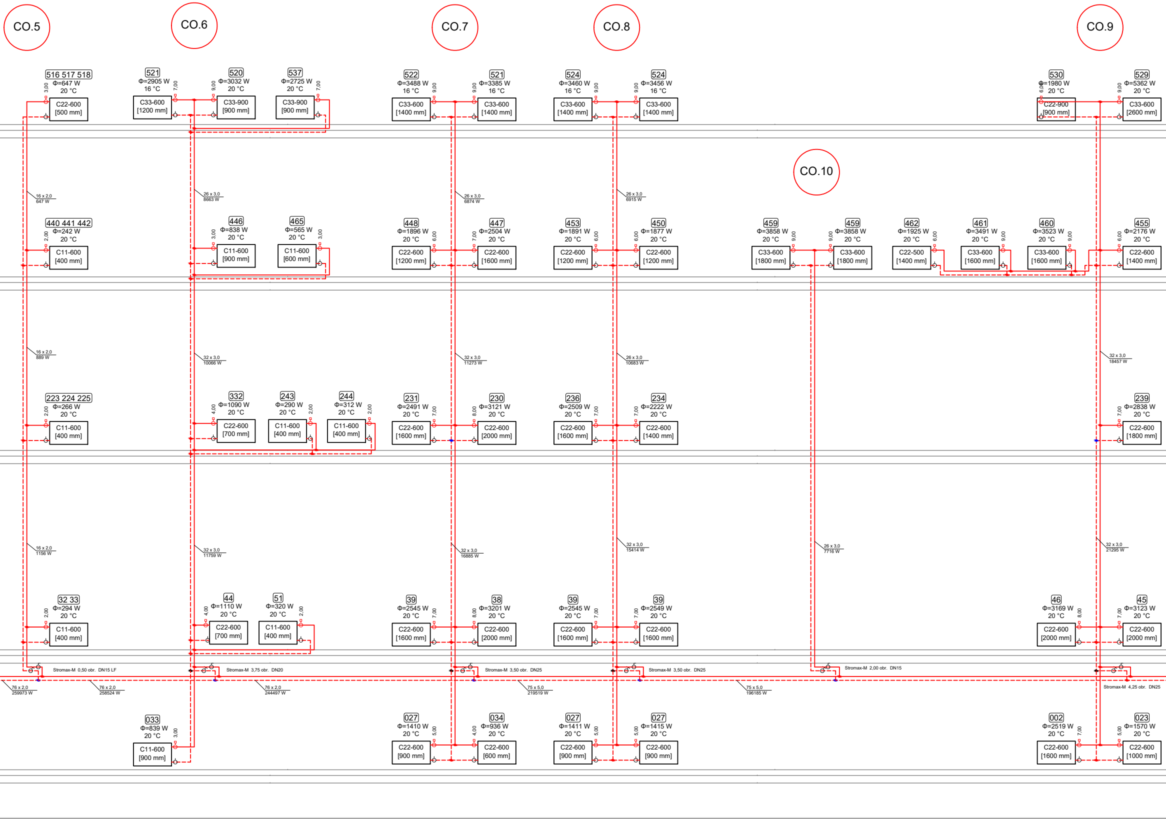
CO.5
CO.6
CO.7
CO.8
CO.9
516 517 518
3,00
Φ=647 W
20 °C
C22-600
[500 mm]
521
Φ=2905 W
16 °C
7,00
C33-600
[1200 mm]
520
9,00
Φ=3032 W
20 °C
C33-900
[900 mm]
537
Φ=2725 W
20 °C
7,00
C33-900
[900 mm]
522
Φ=3488 W
16 °C
9,00
C33-600
[1400 mm]
521
9,00
Φ=3385 W
16 °C
C33-600
[1400 mm]
524
Φ=3460 W
16 °C
9,00
C33-600
[1400 mm]
524
9,00
Φ=3456 W
16 °C
C33-600
[1400 mm]
530
6,00
Φ=1980 W
20 °C
C22-900
[900 mm]
529
9,00
Φ=5362 W
20 °C
C33-600
[2600 mm]
CO.10
16 x 2,0
647 W
26 x 3,0
8663 W
26 x 3,0
6874 W
26 x 3,0
6915 W
440 441 442
2,00
Φ=242 W
20 °C
C11-600
[400 mm]
446
3,00
Φ=838 W
20 °C
C11-600
[900 mm]
465
Φ=565 W
20 °C
3,00
C11-600
[600 mm]
448
Φ=1896 W
20 °C
6,00
C22-600
[1200 mm]
447
7,00
Φ=2504 W
20 °C
C22-600
[1600 mm]
453
Φ=1891 W
20 °C
6,00
C22-600
[1200 mm]
450
6,00
Φ=1877 W
20 °C
C22-600
[1200 mm]
459
Φ=3858 W
20 °C
9,00
C33-600
[1800 mm]
459
9,00
Φ=3858 W
20 °C
C33-600
[1800 mm]
462
Φ=1925 W
20 °C
6,00
C22-500
[1400 mm]
461
Φ=3491 W
20 °C
9,00
C33-600
[1600 mm]
460
Φ=3523 W
20 °C
9,00
C33-600
[1600 mm]
455
6,00
Φ=2176 W
20 °C
C22-600
[1400 mm]
16 x 2,0
889 W
32 x 3,0
10066 W
32 x 3,0
11273 W
26 x 3,0
10683 W
32 x 3,0
18457 W
223 224 225
2,00
Φ=266 W
20 °C
C11-600
[400 mm]
332
4,00
Φ=1090 W
20 °C
C22-600
[700 mm]
243
Φ=290 W
20 °C
2,00
C11-600
[400 mm]
244
Φ=312 W
20 °C
2,00
C11-600
[400 mm]
231
Φ=2491 W
20 °C
7,00
C22-600
[1600 mm]
230
8,00
Φ=3121 W
20 °C
C22-600
[2000 mm]
236
Φ=2509 W
20 °C
7,00
C22-600
[1600 mm]
234
7,00
Φ=2222 W
20 °C
C22-600
[1400 mm]
239
7,00
Φ=2838 W
20 °C
C22-600
[1800 mm]
16 x 2,0
1156 W
32 x 3,0
11759 W
32 x 3,0
16885 W
32 x 3,0
15414 W
26 x 3,0
7716 W
32 x 3,0
21295 W
32 33
2,00
Φ=294 W
20 °C
C11-600
[400 mm]
44
4,00
Φ=1110 W
20 °C
C22-600
[700 mm]
51
Φ=320 W
20 °C
2,00
C11-600
[400 mm]
39
Φ=2545 W
20 °C
7,00
C22-600
[1600 mm]
38
8,00
Φ=3201 W
20 °C
C22-600
[2000 mm]
39
Φ=2545 W
20 °C
7,00
C22-600
[1600 mm]
39
7,00
Φ=2549 W
20 °C
C22-600
[1600 mm]
46
Φ=3169 W
20 °C
8,00
C22-600
[2000 mm]
45
7,00
Φ=3123 W
20 °C
C22-600
[2000 mm]
Stromax-M 0,50 obr. DN15 LF
Stromax-M 3,75 obr. DN20
Stromax-M 3,50 obr. DN25
Stromax-M 3,50 obr. DN25
Stromax-M 2,00 obr. DN15
Stromax-M 4,25 obr. DN25
76 x 2,0
259973 W
76 x 2,0
258524 W
76 x 2,0
244497 W
75 x 5,0
219519 W
75 x 5,0
196185 W
033
Φ=839 W
20 °C
3,00
C11-600
[900 mm]
027
Φ=1410 W
20 °C
5,00
C22-600
[900 mm]
034
4,00
Φ=936 W
20 °C
C22-600
[600 mm]
027
Φ=1411 W
20 °C
5,00
C22-600
[900 mm]
027
5,00
Φ=1415 W
20 °C
C22-600
[900 mm]
002
Φ=2519 W
20 °C
7,00
C22-600
[1600 mm]
023
5,00
Φ=1570 W
20 °C
C22-600
[1000 mm]

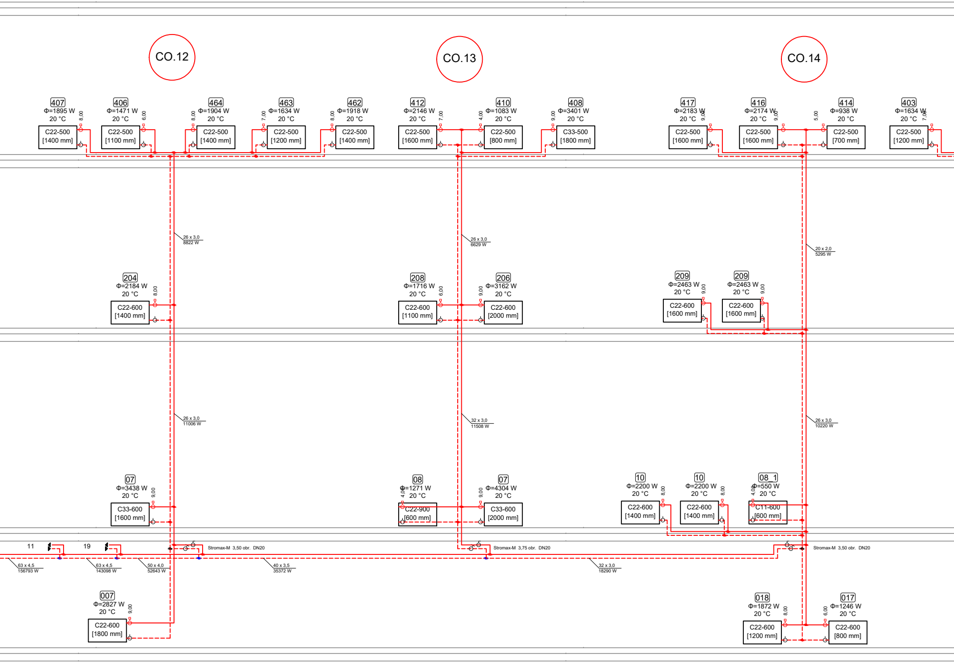
CO.12
CO.13
CO.14
407
Φ=1895 W
20 °C
8,00
C22-500
[1400 mm]
406
Φ=1471 W
20 °C
6,00
C22-500
[1100 mm]
464
Φ=1904 W
20 °C
8,00
C22-500
[1400 mm]
463
Φ=1634 W
20 °C
7,00
C22-500
[1200 mm]
462
Φ=1918 W
20 °C
8,00
C22-500
[1400 mm]
412
Φ=2146 W
20 °C
7,00
C22-500
[1600 mm]
410
Φ=1083 W
20 °C
4,00
C22-500
[800 mm]
408
Φ=3401 W
20 °C
9,00
C33-500
[1800 mm]
417
Φ=2183 W
20 °C
9,00
C22-500
[1600 mm]
416
Φ=2174 W
20 °C
9,00
C22-500
[1600 mm]
414
Φ=938 W
20 °C
5,00
C22-500
[700 mm]
403
Φ=1634 W
20 °C
7,00
C22-500
[1200 mm]
26 x 3,0
8822 W
26 x 3,0
6629 W
20 x 2,0
5295 W
204
Φ=2184 W
20 °C
8,00
C22-600
[1400 mm]
208
Φ=1716 W
20 °C
6,00
C22-600
[1100 mm]
206
Φ=3162 W
20 °C
9,00
C22-600
[2000 mm]
209
Φ=2463 W
20 °C
9,00
C22-600
[1600 mm]
209
Φ=2463 W
20 °C
9,00
C22-600
[1600 mm]
26 x 3,0
11006 W
32 x 3,0
11508 W
26 x 3,0
10220 W
07
Φ=3438 W
20 °C
9,00
C33-600
[1600 mm]
08
Φ=1271 W
20 °C
4,00
C22-900
[600 mm]
07
Φ=4304 W
20 °C
9,00
C33-600
[2000 mm]
10
Φ=2200 W
20 °C
8,00
C22-600
[1400 mm]
10
Φ=2200 W
20 °C
8,00
C22-600
[1400 mm]
08_1
Φ=550 W
20 °C
4,00
C11-600
[600 mm]
11
19
Stromax-M 3,50 obr. DN20
Stromax-M 3,75 obr. DN20
Stromax-M 3,50 obr. DN20
63 x 4,5
156793 W
63 x 4,5
143098 W
50 x 4,0
52643 W
40 x 3,5
35372 W
32 x 3,0
18290 W
007
Φ=2827 W
20 °C
9,00
C22-600
[1800 mm]
018
Φ=1872 W
20 °C
8,00
C22-600
[1200 mm]
017
Φ=1246 W
20 °C
6,00
C22-600
[800 mm]

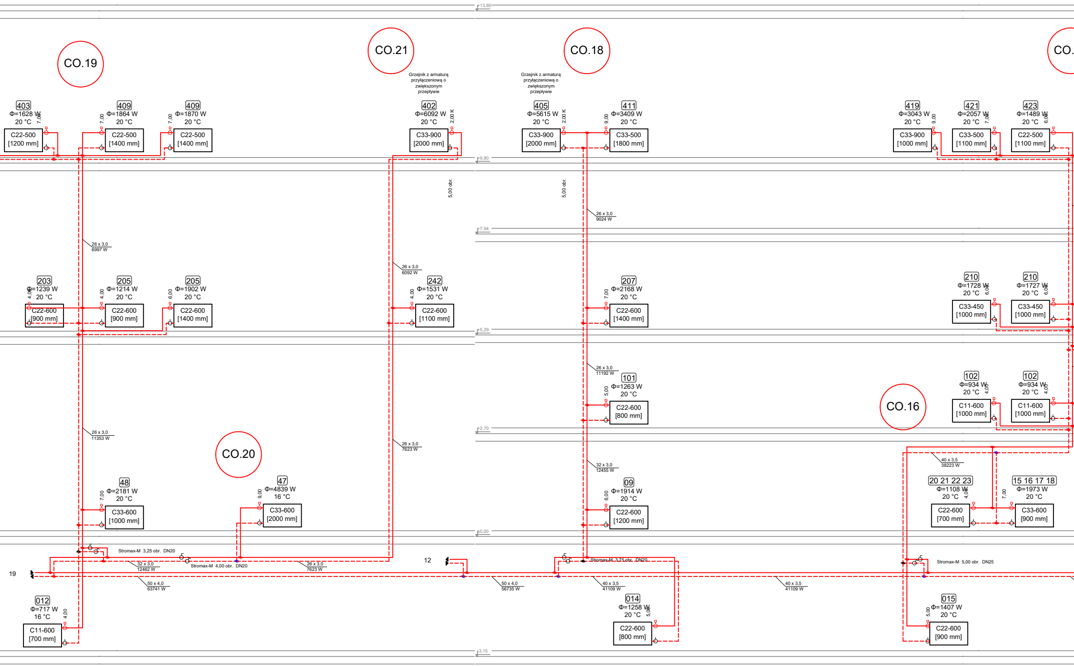
+13,80
+9,80
+7,94
+5,29
+2,70
±0,00
-3,15
CO.19
CO.21
CO.18
CO.
CO.16
CO.20
Grzejnik z armaturą przyłączeniową o zwiększonym przepływie
Grzejnik z armaturą przyłączeniową o zwiększonym przepływie
403
Φ=1628 W
20 °C
7,00
C22-500
[1200 mm]
409
Φ=1864 W
20 °C
7,00
C22-500
[1400 mm]
409
Φ=1870 W
20 °C
7,00
C22-500
[1400 mm]
402
Φ=6092 W
20 °C
2,00 K
C33-900
[2000 mm]
405
Φ=5615 W
20 °C
2,00 K
C33-900
[2000 mm]
411
Φ=3409 W
20 °C
9,00
C33-500
[1800 mm]
419
Φ=3043 W
20 °C
9,00
C33-900
[1000 mm]
421
Φ=2057 W
20 °C
7,00
C33-500
[1100 mm]
423
Φ=1489 W
20 °C
6,00
C22-500
[1100 mm]
5,00 obr.
5,00 obr.
26 x 3,0
9024 W
26 x 3,0
6997 W
26 x 3,0
6092 W
203
Φ=1239 W
20 °C
4,00
C22-600
[900 mm]
205
Φ=1214 W
20 °C
4,00
C22-600
[900 mm]
205
Φ=1902 W
20 °C
6,00
C22-600
[1400 mm]
242
Φ=1531 W
20 °C
4,00
C22-600
[1100 mm]
207
Φ=2168 W
20 °C
7,00
C22-600
[1400 mm]
210
Φ=1728 W
20 °C
6,00
C33-450
[1000 mm]
210
Φ=1727 W
20 °C
6,00
C33-450
[1000 mm]
26 x 3,0
11192 W
101
Φ=1263 W
20 °C
5,00
C22-600
[800 mm]
102
Φ=934 W
20 °C
4,00
C11-600
[1000 mm]
102
Φ=934 W
20 °C
4,00
C11-600
[1000 mm]
26 x 3,0
11353 W
26 x 3,0
7623 W
32 x 3,0
12455 W
40 x 3,5
38223 W
48
Φ=2181 W
20 °C
7,00
C33-600
[1000 mm]
47
Φ=4839 W
16 °C
9,00
C33-600
[2000 mm]
09
Φ=1914 W
20 °C
6,00
C22-600
[1200 mm]
20 21 22 23
Φ=1108 W
20 °C
4,00
C22-600
[700 mm]
15 16 17 18
Φ=1973 W
20 °C
7,00
C33-600
[900 mm]
Stromax-M 3,25 obr. DN20
Stromax-M 4,00 obr. DN20
Stromax-M 3,75 obr. DN20
Stromax-M 5,00 obr. DN25
19
12
32 x 3,0
12462 W
26 x 3,0
7623 W
50 x 4,0
63741 W
50 x 4,0
56735 W
40 x 3,5
41109 W
40 x 3,5
41109 W
012
Φ=717 W
16 °C
4,00
C11-600
[700 mm]
014
Φ=1258 W
20 °C
5,00
C22-600
[800 mm]
015
Φ=1407 W
20 °C
5,00
C22-600
[900 mm]

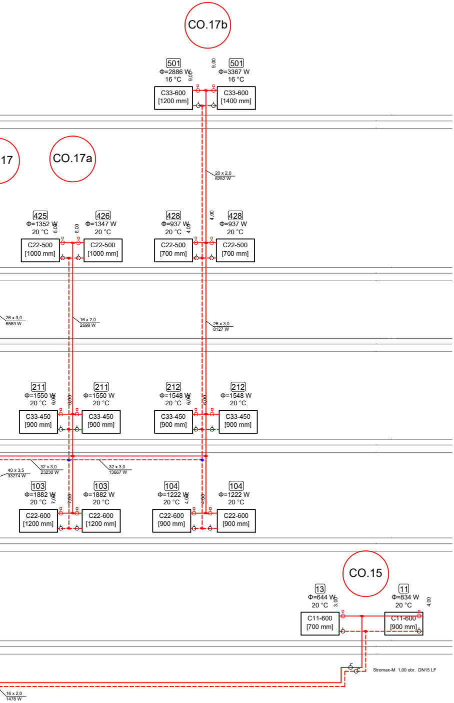
CO.17b
501
Φ=2886 W
16 °C
C33-600
[1200 mm]
501
Φ=3367 W
16 °C
C33-600
[1400 mm]
9.00
9.00
20 x 2,0
6252 W
17
CO.17a
425
Φ=1352 W
20 °C
C22-500
[1000 mm]
6.00
426
Φ=1347 W
20 °C
C22-500
[1000 mm]
6.00
428
Φ=937 W
20 °C
C22-500
[700 mm]
4.00
428
Φ=937 W
20 °C
C22-500
[700 mm]
4.00
26 x 3,0
6589 W
16 x 2,0
2699 W
26 x 3,0
8127 W
211
Φ=1550 W
20 °C
C33-450
[900 mm]
6.00
211
Φ=1550 W
20 °C
C33-450
[900 mm]
6.00
212
Φ=1548 W
20 °C
C33-450
[900 mm]
6.00
212
Φ=1548 W
20 °C
C33-450
[900 mm]
6.00
32 x 3,0
23230 W
32 x 3,0
13667 W
40 x 3,5
33274 W
103
Φ=1882 W
20 °C
C22-600
[1200 mm]
7.00
103
Φ=1882 W
20 °C
C22-600
[1200 mm]
7.00
104
Φ=1222 W
20 °C
C22-600
[900 mm]
4.00
104
Φ=1222 W
20 °C
C22-600
[900 mm]
4.00
CO.15
13
Φ=644 W
20 °C
C11-600
[700 mm]
3.00
11
Φ=834 W
20 °C
C11-600
[900 mm]
4.00
Stromax-M 1,00 obr. DN15 LF
16 x 2,0
1478 W

| | | | |
|---|---|---|---|
| wykonawca dokumentacji | **JB PROJEKT<br>JAKUB BARTMAN** | ul. Chrzanowska 3<br>32-540 Piła Kościelecka<br>TEL. KOM.: 796 624 910 | |
| nazwa projektu | Remont instalacji c.o oraz c.w.u w budynku przy ul. Jana 22 w Krakowie obr 01 Śródmieście | | |
| nazwa rys. | Rozwinięcie instalacji c.o. | | |
| lokalizacja | dz. 20 obr 1 Śródmieście | | |
| inwestor | Polska Akademia Umiejętności<br>ul. Sławkowska 17 31-016 Kraków | | rys. nr.<br>C.O.09.1 |
| branża | instalacyjna | skala: 1:100 | data: 03.2019 |
| projektował | mgr inż.Barbara Steckiw<br>upr. MAP/0325/PBS/16 | podpis: | |
| sprawdził | mgr. inż. Katarzyna Całka<br>upr. MAP/0195/POOS/12 | | |
| opracował | mgr. inż. Bartman Jakub | | |

Parwa autorskie do niniejszego projektu należą do JB Projekt Jakub Bartman